SDA – mit Digitalanzeige

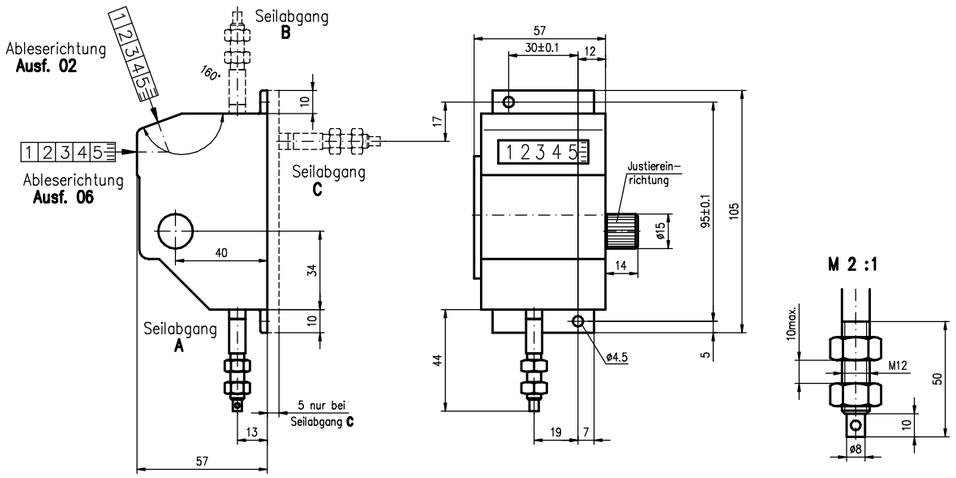

SGP – mit Potentiometer

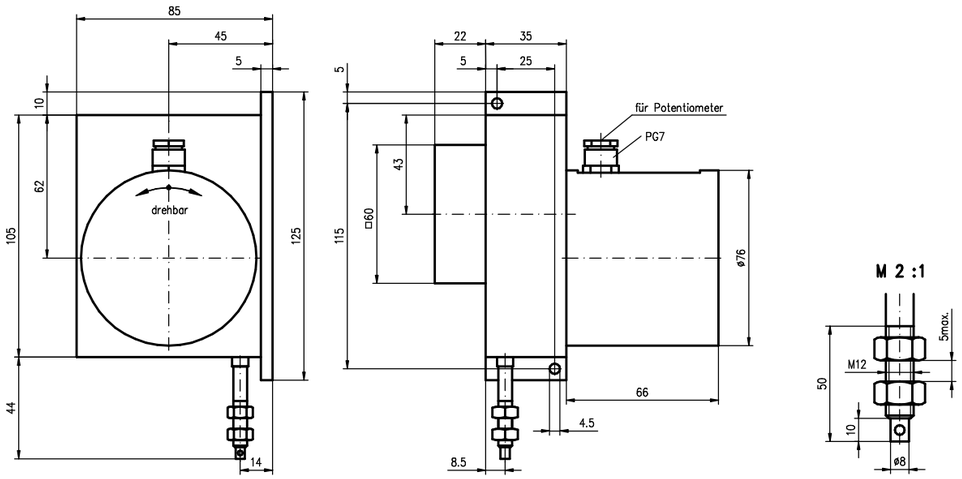

Zubehör

Umlenkrolle UR

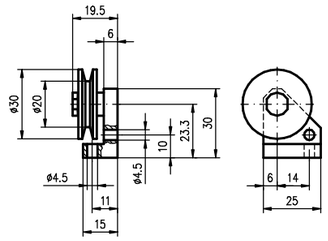

Seilverlängerung SV

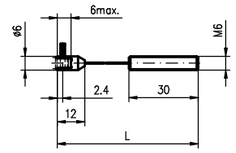

SGI – mit Inkrementalgeber

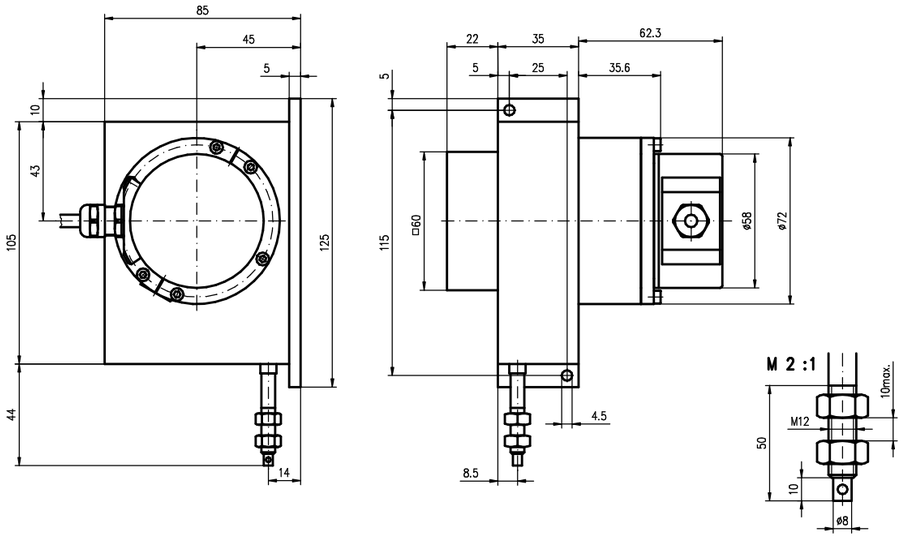
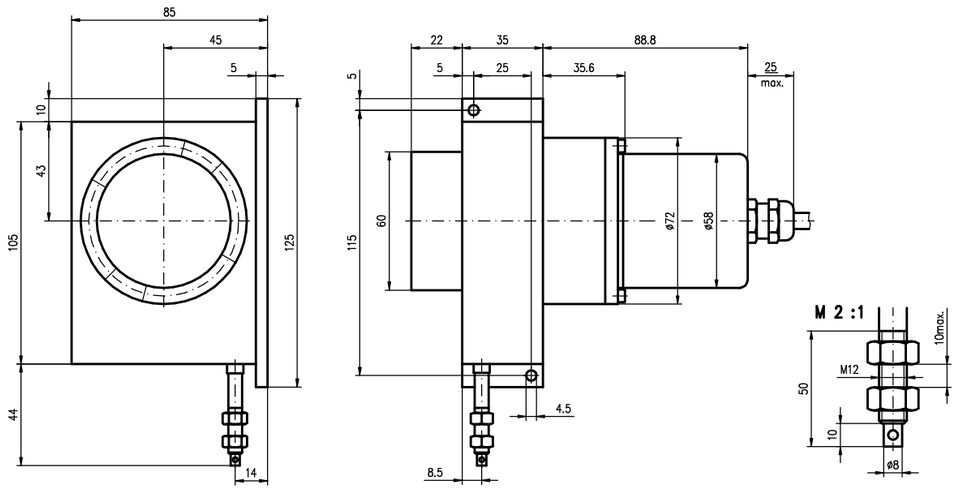
SGW – mit Winkelkodierer